PROTECTED BY FLACHDACH TECHNOLOGIE

DATENBLATT

FDT Notüberlauf

Beschreibung
Für die Notentwässerung müssen auf jedem Gebäude Sicherheitsvorkehrungen getroffen werden. Die DIN EN 12056-3, die DIN 1986-100, die Flachdachrichtlinie sowie die Hinweise zur Entwässerung vom ZVDH (Zentralverband des Deutschen Dachdeckerhandwerks e. V.) beschreiben die Vorgaben für eine fachgerechte Entwässerung bzw.Notentwässerung.
Notüberläufe von FDT in der erforderlichen Anzahl gewährleisten, dass die gesamte Notentwässerung eines Daches abfließen kann.
FDT bietet eine individuelle Fertigung, es können neben den Standard-Notüberläufen auch Sondertypen, nach Vorgabe des Kunden gefertigt werden.

Anwendungsbereich
Horizontale Notentwässerung vom Flachdach durch den Dachrand bzw. die Attika. Weiterführender Anschluss an ein Rohrsystem zur Wasserableitung auf geeignete Freiflächen oder über einen Freistrahl.

Hinweise zur Verarbeitung
Am Rhepanol-Notüberlauf (PP) können alle unkaschierten Rhepanol-Dachbahnen, entsprechend der Verleganleitung, angeschlossen werden. Alternativ können auch FPO/TPO (PP) und Bitumenbahnen angeschlossen werden.
Am Rhenofol-Notüberlauf (PVC) können alle Rhenofol-Dachbahnen, entsprechend der Verleganleitung, angeschlossen werden. Alternativ können auch PVC/EVA Dachbahnen angeschlossen werden.

Hinweis: Grundsätzlich ist für beide Varianten die Verbindbarkeit/Verschweißbarkeit durch Schweißversuche sicherzustellen.

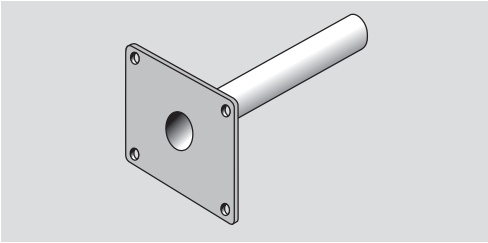

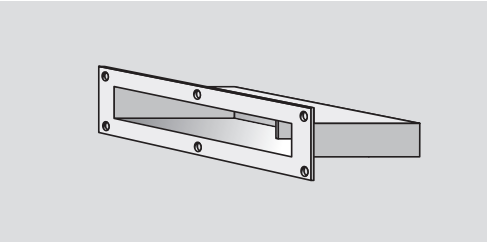

Bezeichnung	Außendurch-messer d (mm)	Neigung	Stutzen-länge (mm)	Flansch-Durchmesser (mm)
Rhepanol-Notüberlauf 75	75	5°	500	300 x 300
Rhepanol-Notüberlauf 110	110	5°	500	300 x 300
Rhepanol-Notüberlauf 200 x 100	210 x 110	2°	500	360 x 230
Rhepanol-Notüberlauf 300 x 100	310 x 110	2°	500	460 x 230
Rhepanol-Notüberlauf 450 x 100	460 x 110	2°	500	610 x 230
Rhepanol-Notüberlauf 600 x 100	610 x 110	2°	500	760 x 230
Rhepanol-Notüberlauf, Sondertype	n. Vorgabe[1)]	2°	n. Vorgabe[1)]	n. Vorgabe[1)]
Rhenofol-Notüberlauf 75	75	5°	500	300 x 300
Rhenofol-Notüberlauf 110	110	5°	500	300 x 300
Rhenofol-Notüberlauf 200 x 100	210 x 110	2°	500	360 x 230
Rhenofol-Notüberlauf 300 x 100	310 x 110	2°	500	460 x 230
Rhenofol-Notüberlauf 450 x 100	460 x 110	2°	500	610 x 230
Rhenofol-Notüberlauf 600 x 100	610 x 110	2°	500	760 x 230
Rhepanol-Notüberlauf, Sondertype	n. Vorgabe[1)]	2°	n. Vorgabe[1)]	n. Vorgabe[1)]

[1)] Bestellformular anfordern

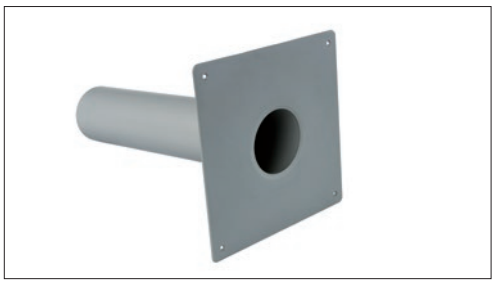

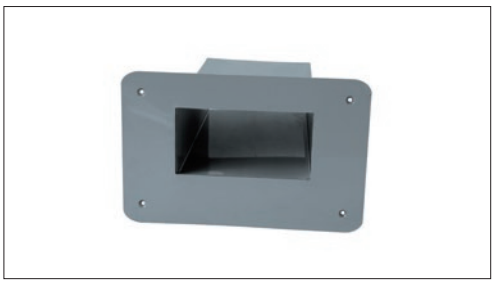

Der Notüberlauf mit geradem Tablett – die genaue Einbauhöhe ergibt sich aus der Entwässerungsberechnung.

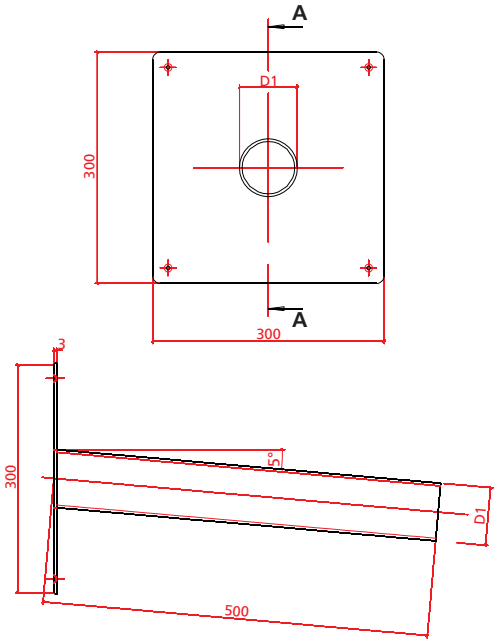

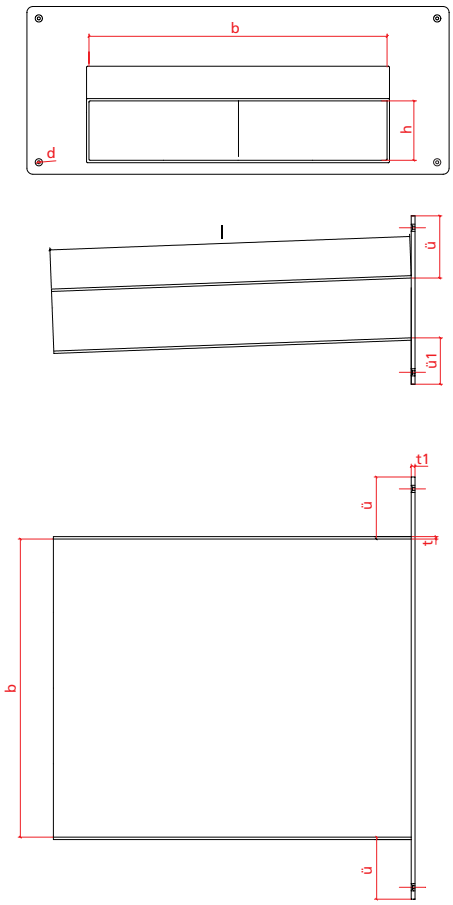

Standardabmessungen:

Notüberlauf (rund)	
D1	75 mm/110 mm
a	300 mm
l	500 mm
t	3,0 mm
	Rohrneigung 5°

Standardabmessungen:

Notentwässerung (eckig)	
l	500 mm
h	100 mm
b	200, 300, 450, 600 mm
t	4 mm
d	5 mm
ü	80 mm
ü1	50 mm
	Rohrneigung jeweils 2°

Ablaufwert (Anstauhöhe in mm)

Bezeichnung (mm)	20 mm	25 mm	30 mm	35 mm	40 mm	45 mm	50 mm
FDT Notüberlauf 75/70	0,3	0,4	0,5	0,7	0,8	1,0	1,1
FDT Notüberlauf 110/100	0,4	0,6	0,8	1,0	1,3	1,5	1,8
FDT Notüberlauf 200 x 100	0,7	1,0	1,4	1,7	2,1	2,5	2,9
FDT Notüberlauf 300 x 100	1,1	1,6	2,1	2,6	3,2	3,8	4,4
FDT Notüberlauf 450 x 100	1,7	2,3	3,1	3,9	4,7	5,7	6,6
FDT Notüberlauf 600 x 100	2,2	3,1	4,1	5,2	6,3	7,5	8,8

Anstauhöhen Entwässerung und Notentwässerung

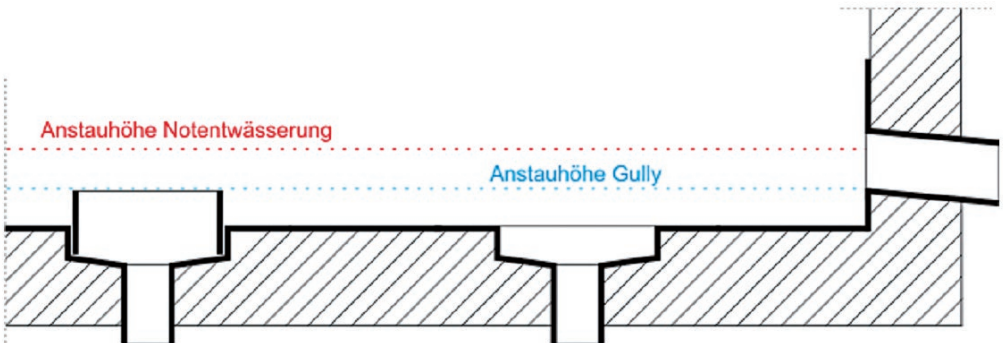

FDT VarioGully mit Notüberlaufstutzen | FDT VarioGully | FDT Notüberlauf

Anstauhöhe Gully + Anstauhöhe Notentwässerung = Anstauhöhe gesamt
Die gesamte Anstauhöhe ist abhängig von der Statik

FDT – Rechtliche Hinweise
Wir weisen ausdrücklich darauf hin, dass sämtliche vorstehenden Angaben, speziell die Verarbeitungs und Verwendungsvorschläge für die dargestellten Produkte und das Systemzubehör, auf der Grundlage unserer Kenntnis und Erfahrung unter Normalbedingungen entstanden sind. Ebenso wird eine sachgerechte Lagerung und Anwendung der Produkte vorausgesetzt. Wegen unterschiedlichen Materialien, Untergründen und abweichenden Arbeitsbedingungen kann eine Gewährleistung eines Arbeitsergebnisses oder einer Haftung, ungeachtet irgendeines Rechtsverhältnisses, weder aus diesen Hinweisen noch aus einer mündlichen Stellungnahme abgeleitet werden. Für den etwaigen Vorwurf, FDT habe mit Vorsatz oder grob fahrlässig gehandelt, muss der Anwender den Nachweis erbringen, dass er schriftlich alle Informationen und Details, die für eine sachgemäße und sachdienliche Beurteilung durch FDT notwendig sind, rechtzeitig, vollständig und tatsächlich FDT bereitgestellt hat. Der Anwender selbst ist dafür verantwortlich, die Produkte auf ihre Eignung für die Einsatzbestimmung zu überprüfen. FDT behält sich Änderungen an den Produktspezifikationen vor. Schutzrechte Dritter sind zu beachten. Des Weiteren gelten unsere jeweiligen Verkaufs- und Lieferbestimmungen. Ferner verbindlich ist die jeweils neueste erschienene oder erhältliche Version eines Produktdatenblattes, das direkt bei FDT angefordert werden kann. Alle Hinweise, technischen und zeichnerischen Angaben entsprechen dem derzeitigen technischen Stand sowie unseren Erfahrungen.

Technische Änderungen vorbehalten. Stand: August 2023 | © 2023 FDT Flachdach Technologie GmbH, Mannheim

FDT Flachdach Technologie GmbH

Eisenbahnstraße 6-8
68199 Mannheim

Tel 06 21-85 04-100
Fax 06 21-85 04-200
www.fdt.de

Bestell-Formular für: FDT Notüberlauf/Speier/Sondertype

(Dieses Formular bitte kopieren, ausfüllen und an FDT faxen: 0621 / 8504-200)

PROTECTED BY FLACHDACH TECHNOLOGIE

Besteller/Auftraggeber:

Firma: .....

Herr / Frau: .....

Straße / Postfach: .....

PLZ / Ort: .....

Ansprechpartner: .....

Telefon: .....

E-Mail: .....

Anlieferung an Bauvorhaben:

Objektname: .....

Straße / Postfach: .....

PLZ / Ort: .....

Bezugsperson

Herr / Frau: .....

Telefon: .....

E-Mail: .....

FDT Notüberlauf und FDT Notüberlauf / Speier / Sondertype

FDT Notüberlauf

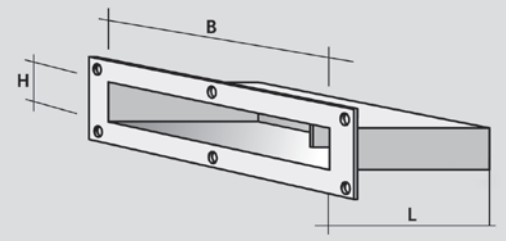

Einlauföffnung **H**, **B**, Stutzenlänge **L**

Standardmaße:	**Wunschmaße:**
B = 200, 300, 450, 600 mm	**B =** _____ mm
H = 100 mm	**H =** _____ mm
L = 500 mm	**L =** _____ mm
Stutzenneigung 2°	Stutzenneigung _____ °
Flanschbreite:	Flanschbreite:
rechts 80 mm	rechts _____ mm
links 80 mm	links _____ mm
oben 80 mm	oben _____ mm
unten 50 mm	unten _____ mm

FDT Notüberlauf mit abgewinkeltem Flansch

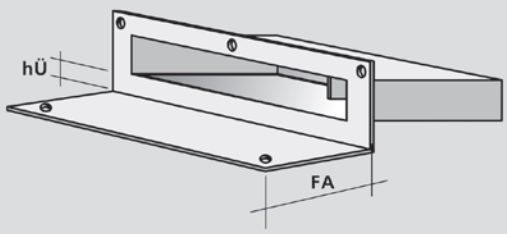

Für Notüberlauf/Speier/Sondertype mit abgewinkeltem Flansch:

Flanschbreite: **FA** _____ mm

Höhe bis Ablaufkante: **hÜ** _____ mm

Hinweise:
- Bitte die Wunschmaße bei allen Sondertypen und bei dem Notüberlauf/Speier mit abgewinkeltem Flansch ausfüllen.
- Mittelsteg im Standard erst bei Breiten ab 300 mm.
- Für alle hier gezeigten FDT Notüberläufe/Speier gilt: Einlauföffnung +10 mm = Außenabmessung des abgehenden Rechteckstutzens.

Hinweise zur Bestellung:

_____

_____

_____

☐ **FDT Notüberlauf Sondertype** für Rhepanol Stück: _____

☐ **FDT Notüberlauf Sondertype** für Rhenofol Stück: _____

Hinweis zur Bestellung:
Sondertypen können nicht zurückgenommen werden!